Wytrząsarki typu vortex do mikropłytek

Przeznaczone do wydajnego, równomiernego wytrząsania mikropłytek

Wytrzymałe wytrząsarki typu vortex do mikropłytek są w szczególności przeznaczone do pracy w trybie ciągłym w pełnym przedziale prędkości. Modele analogowe ze zmienną prędkością i modele cyfrowe sterowane mikroprocesorem oferują dokładną kontrolę prędkości, jeśli zastosowanie wymaga powtarzalnych wyników. Wysoka prędkość mieszania i mała orbita tych wytrząsarek sprawia, że są idealne do skutecznego mieszania mikropłytek Zestaw zawiera również nasadkę do mieszania pojedynczych probówek.

Standardowe właściwości:

- **Unikalny sposób mocowania reduktora do akcesoriów zapewnia bezpieczne miksowanie**
  Bezpieczny adapter do płytek wytrząsarki vortex umożliwia bezpieczne działanie urządzenia w całym przedziale prędkości — w przeciwieństwie do innych urządzeń dostępnych na rynku, w których prędkość wytrząsania ograniczają zastosowane akcesoria.
- **Sterowanie za pomocą touchpada z niezależnymi wyświetlaczami LED wyświetlającymi prędkość i czas (modele cyfrowe)**
  Sterowanie z poziomu panelu dotykowego umożliwia łatwe wprowadzanie ustawień. Mikroprocesor utrzymuje określoną prędkość, zapewniając równomierne mieszanie. Programator czasowy wyświetla upływ czasu, a po zaprogramowaniu na określony czas wyłączy urządzenie, kiedy czas się skończy.
- **Model analogowy stanowi ekonomiczną alternatywę wobec modelu cyfrowego**
  Model wytrząsarki o zmiennej prędkości to doskonała opcja w przypadku zastosowań niewymagających dokładnej regulacji prędkości i czasu. Wysoka prędkość mieszania w połączeniu z małą orbitą umożliwia wydajne mieszanie mikropłytek.

Wytrząsarki typu vortex do mikropłytek

Model	VXMPAL	VXMPDG
Sterowanie	Analogowy	Cyfrowy
Zakres prędkości	Tryb pracy, 300 obr./min – 2500 obr./min Tryb dotykowy, 300 obr./min – 3500 obr./min	
Orbita	3,5 mm	
Tryb pracy	Ciągła	
Zakres	2 mikropłytki	
Warunki pracy	od 4°C do 40°C, wilgotność względna 20%-85%, bez kondensacji	
Zasilanie	230 V, 0,13 A, 50/60 Hz	
Moc	30 W	
Wymiary (szer. × dług. × wys.)	137 × 266 × 114 mm	
Masa netto	5,3 kg	

Pozostałe funkcje i wyposażenie oferowane w standardzie

Odłączany 3-żyłowy przewód z wtyczką (w zestawie), pojedynczy uchwyt na mikropłytkę i nasadka (w zestawie)

Zgodność z normami

- **Bezpieczeństwo produktu:** EN 61010-1, EN 61010-2-051
- **Kompatybilność elektromagnetyczna:** EN 61326-1 klasa A, środowiska przemysłowe
- **Oznaczenia zgodności:** CE; RCM; TÜV SÜD

Akcesoria

Nakładka dla wytrz. vortex VXHD i VXMP 30400210

Uchwyt na 2 mikropłytki 30400213

Uchwyt na mikropłytkę, pojedynczy 30400215

Wymiary

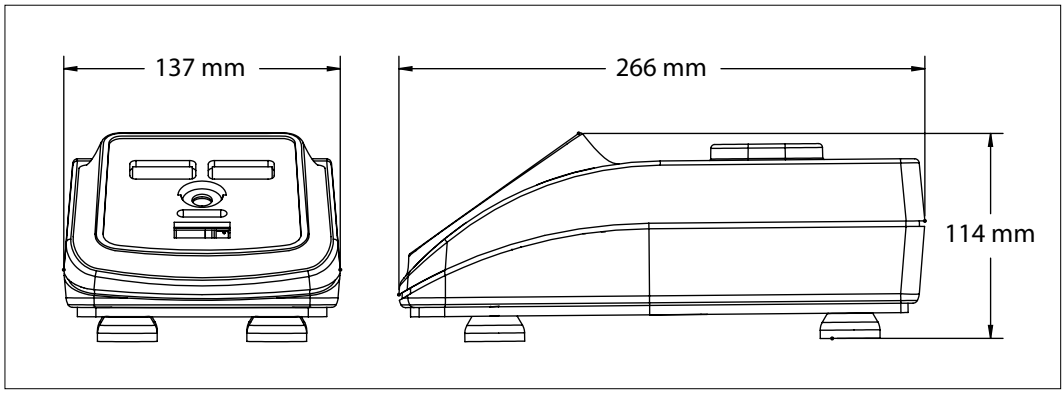

80775576 20181004 © Copyright OHAUS Corporation

OHAUS Europe GmbH

Im Langacher 44
8606 Greifensee
Szwajcaria

E-mail: ssc@ohaus.com
Tel.: 0041 22 567 53 19
E-mail: tsc@ohaus.com
Tel.: 0041 22 567 53 20

www.ohaus.com

System zarządzania produkcją tego wyrobu posiada certyfikat ISO 9001:2015.

CH16E209

OHAUS®